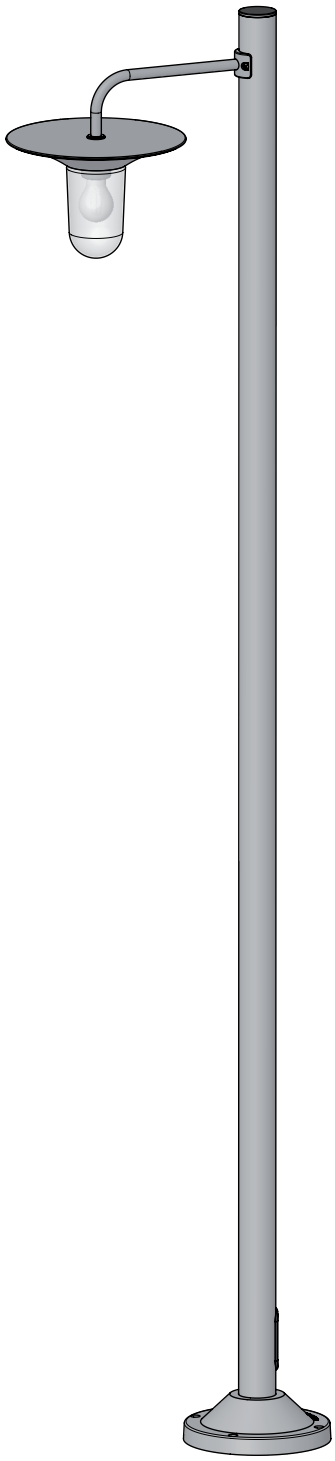

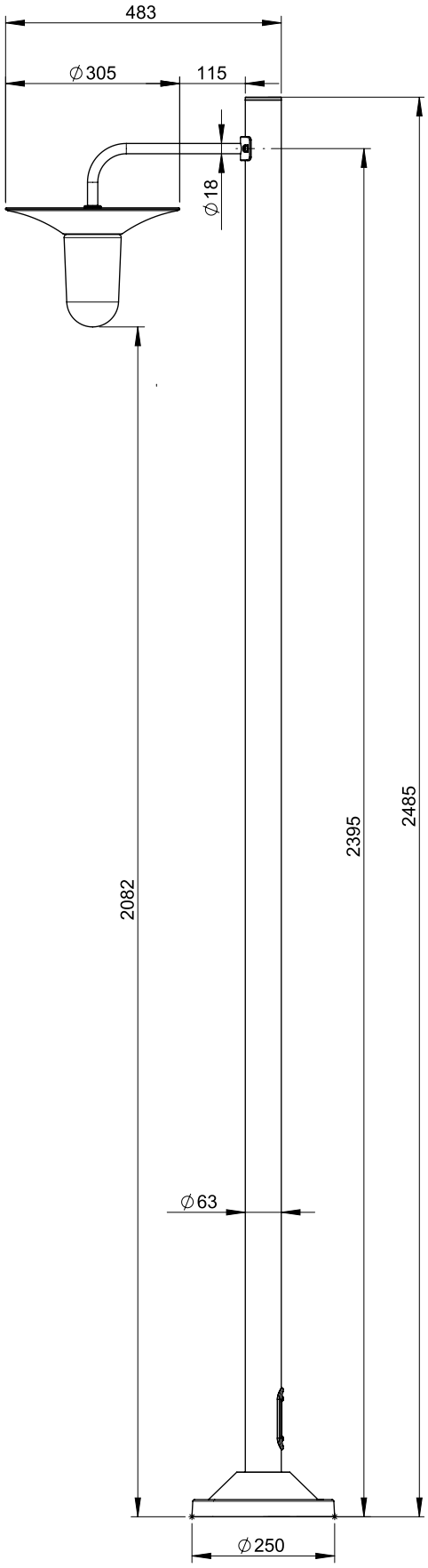

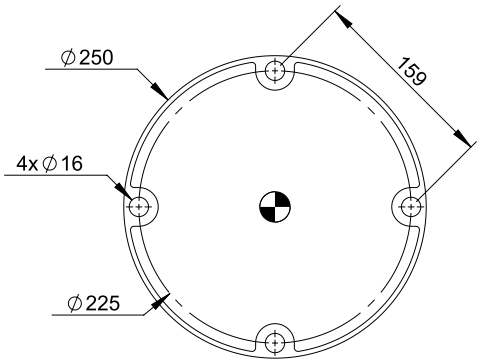

Cooper - Modèle 4

: Cable passage

Measurement unit: millimetres